Устройство для качания детской кроватки с маятниковым механизмом

Баю-Бай

Модель

«Соня»

Инструкция по установке и использованию

ver. 2.0

- *Абсолютно бесшумно*
- *Не содержит никаких движущихся частей*
- *Не увеличивает габариты кроватки*
- *Шесть мощностей качания*
- *Таймер укачивания – от 10 минут до 24 часов*
- *Запуск качания от крика ребенка*
- *Регулировка чувствительности микрофона*
- *Запуск качания от движения ребенка*
- *Возможность остановки рукой*
- *Дистанционное радиоуправление, пульт с экраном*
- *Экономный расход батареек пульта*

ПРИНЦИП РАБОТЫ

Устройство для качания детской кроватки предназначено для использования совместно с кроватками, оснащенными маятниковым механизмом качания. Приводной блок, закрепляемый на неподвижной части кроватки, содержит в себе электромагнит, взаимодействующий с постоянным магнитом, который закреплен на подвижной части кроватки. Электромагнит периодически подключается к источнику напряжения, а постоянный магнит отталкивается от электромагнита. Таким образом, подвижной части кроватки сообщаются подталкивающие импульсы.

Устройство снабжено пультом дистанционного управления с жидкокристаллическим индикатором.

Устройство имеет шесть уровней мощности, и, соответственно, шесть «скоростей» (амплитуд) раскачивания. При включении шестой и пятой «скоростей» кроватка качается 15 минут, после чего устройство автоматически переключается на четвертую «скорость». При желании можно снова увеличить «скорость» раскачивания, нажав на соответствующую кнопку пульта. На четвертой, третьей, второй и первой «скоростях» устройство может работать неограниченно долго.

Устройство качания оборудовано микрофоном,

реагирующим на крик (плач) ребенка. Чувствительность микрофона можно регулировать с помощью пульта управления.

Устройство оборудовано программным отключаемым датчиком движения ребенка. Если датчик включен (на экране отображается пиктограмма «медведь не спит»), устройство начнет раскачивание, когда ребенок пошевелится в кроватке.

Устройство содержит в себе таймер, с помощью которого можно ограничить время укачивания. Диапазон выдержек времени – от 10 минут до 24 часов.

Остановить качание кроватки можно как с помощью пульта управления, так и вручную, удерживая подвижную часть кроватки ***более пяти секунд****.*

Пульт управления взаимодействует с устройством посредством радиоканала по технологии Bluetooth Low Energy, которая позволяет крайне экономно расходовать батарейки пульта. Радиус действия пульта в помещении с бетонными стенами составляет около 15 метров, в прямой видимости – до 70 метров.

КОМПЛЕКТНОСТЬ

- *Приводной блок – 1 шт.*
- *Источник питания – 1 шт.*
- *Кронштейн – 1 шт.*
- *Прижимная шайба – 1 шт.*
- *Магнит – 1 шт.*
- *Футорка – 2 шт.*
- *Винт – 2 шт.*
- *Гайка-барашек – 1 шт.*
- *Клипса наружного крепления магнита – 1 шт.*
- *Саморезы – 4 шт.*
- *Пульт управления – 1 шт.*

** Внешний вид компонентов может отличаться от представленного на рисунках.*

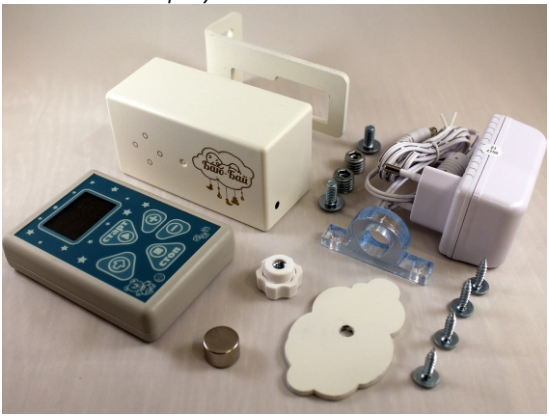

УСТАНОВКА НА КРОВАТКУ

Предварительные замечания

Установка устройства на кроватку заключается в закреплении магнита на подвижной части и приводного блока - на неподвижной части кроватки таким образом, чтобы в положении равновесия магнит располагался над одной из меток, нанесенных на приводной блок.

В случае использования кроваток производства АОр «МДНП «Красная звезда» все отверстия уже размечены и просверлены.

В остальных случаях выбрать место установки устройства, разметить и просверлить отверстия, настроить взаимное положение магнита и приводного блока следует самостоятельно.

Выбор места установки устройства

Общее правило: магнит должен располагаться в вертикальной плоскости, проходящей через геометрический центр кроватки, и параллельной направлению качания кроватки.

Например, для кроватки с ***продольным маятником*** *(качается от головы к ногам ребенка) устройство следует установить на середине одной из* ***коротких*** *сторон кроватки.*

Для кроватки с ***поперечным маятником*** *(качает-*

*ся с боку на бок относительно ребенка) устройство следует установить на середине одной из **длинных** сторон кроватки. В этом случае лучше выбрать заднюю сторону кроватки.*

Кронштейн приводного блока следует прикреплять к прочным деталям кроватки. Не допускается приворачивать кронштейн к тонким деформирующимся рейкам; к стенкам, выполненным из ДВП или подобных материалов. При работе устройства кронштейн не должен двигаться, пружинить.

*Для **круглых/овальных** кроваток рекомендуется воспользоваться «Планкой-держателем магнита»: shop.karpesh.ru/magnet_holder или изготовить аналог такой планки из подходящего бруска.*

Доработка маятникового механизма кроватки

Если маятниковый механизм кроватки не имеет подшипников, то устройство качания на такой кроватке работать не будет. В этом случае маятниковый механизм следует заменить на подходящий.

*Если в маятниковом механизме в качестве осей используются винты М6, и имеются дистанционные пластмассовые втулки, эти втулки следует заменить металлическими втулками или гайками М6 (см. рис.). Обычно нужно установить 2 гайки вместо каждой втулки, итого 16 гаек на кроватку. **С пластиковыми втулками кроватка хорошо качаться не будет!***

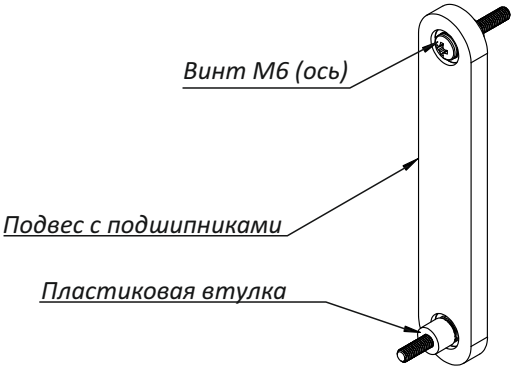

Подвес маятника до доработки

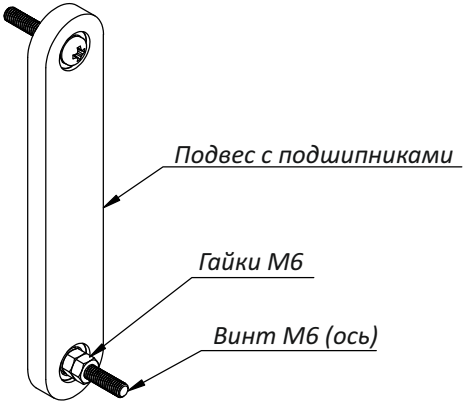

Подвес маятника после доработки

Подвесы маятникового механизма должны располагаться строго вертикально и не быть деформированными. Оси вращения – строго горизонтальными, не изогнутыми. Если вылет оси мал, добавьте к втулкам/гайкам шайбы на 6. Если велик – уберите одну гайку, добавьте несколько шайб на 6. Все винты и гайки должны быть хорошо затянуты. Головки винтов не должны задевать за подвижные части подвесов, в противном случае следует заменить винты на другие, с меньшими головками.

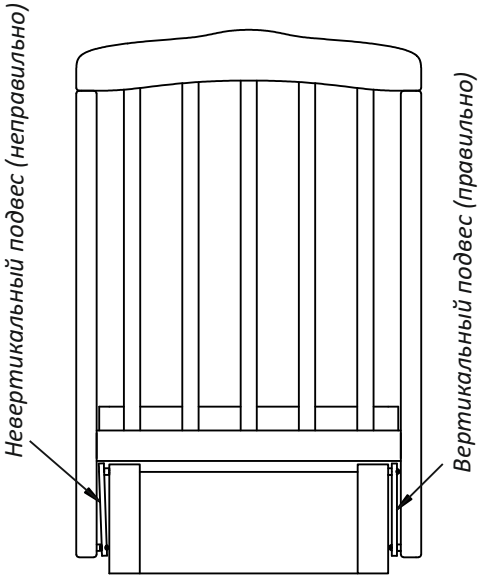

Оценка качества качания кроватки

Отклоните кроватку от положения равновесия на 4-5 см. и отпустите. Подсчитайте количество колебаний до практически полного затухания (когда амплитуда качаний – расстояние между крайними точками - составит около 1 мм). Следует считать количество периодов колебаний – т.е. качнулась влево-центр-вправо-центр-влево – раз, еще раз центр-вправо-центр-влево – два, центр-вправо-центр-влево – три и т.д. У хорошего маятникового механизма должно быть порядка 60-70 колебаний. Удовлетворительный результат – не менее 30-35 колебаний.

Если кроватка делает менее 30 колебаний, следует найти причину такого явления и устранить ее. Возможные причины:

- *пластиковые втулки в механизме;*
- *перекос подвесов механизма;*
- *кроватка задевает за стену, штору и пр.;*
- *сломанные/изношенные подшипники.*

Ниже представлены примеры установки устройства на кроватку.

Пример 1 – кроватка с продольным маятником, внешняя установка магнита

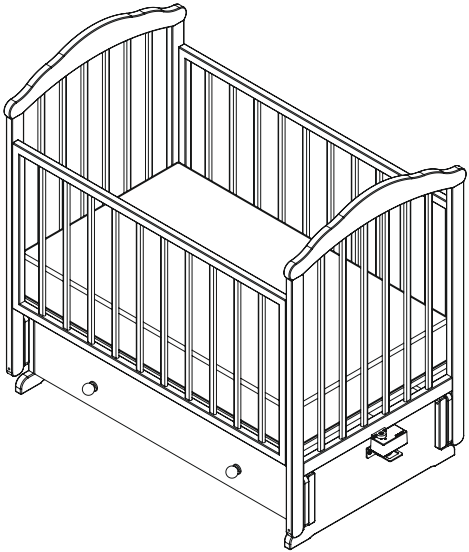

Вложите магнит в клипсу. Магнит входит в клипсу с натягом, причем только с одной стороны. Не прикладывайте слишком больших усилий, не ударяйте по магниту или клипсе. Не пытайтесь полностью утопить магнит в клипсе. Обратите внимание на наличие метки на магните.

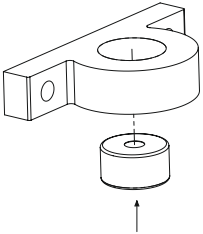

Выберите место для установки клипсы приблизительно по центру короткой стороны кроватки. Разметьте отверстия для крепления клипсы.

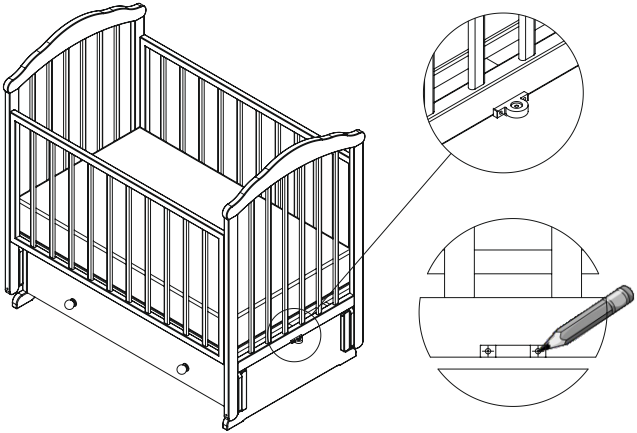

Сверлом диаметром 1,5..3 мм просверлите 2 глухих отверстия для крепления клипсы.

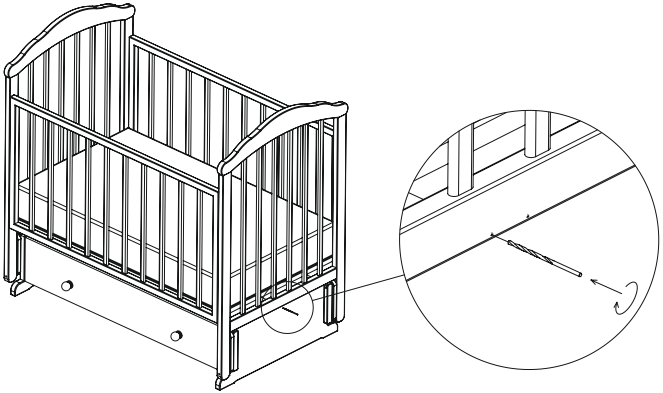

Приверните клипсу с магнитом к подвижной части кроватки. Магнит должен располагаться меткой вверх.

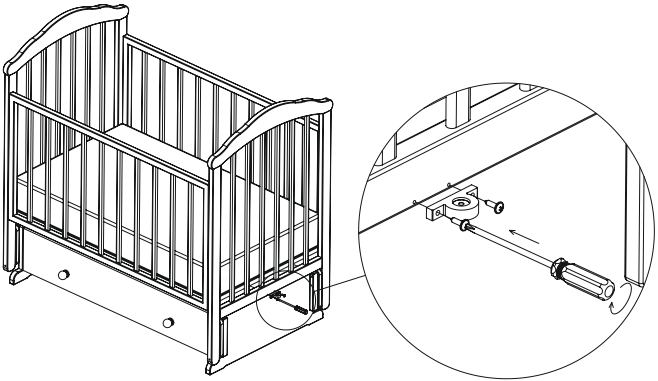

С помощью гайки-барашка прикрепите кронштейн и шайбу к устройству.

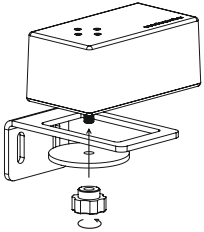

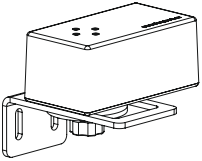

Приложите устройство к кроватке.

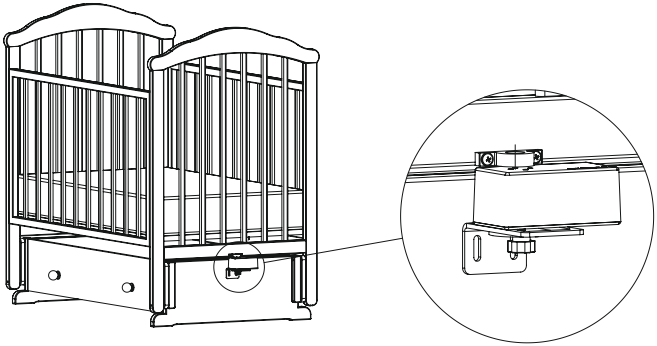

Разметьте отверстия для крепления кронштейна к неподвижной части кроватки.

В положении равновесия магнит должен располагаться ***над одной из четырех меток*** *на корпусе устройства так, чтобы при качании магнит двигался от одной метки до противоположной.*

Зазор между магнитом и устройством должен составлять 2..3 мм.

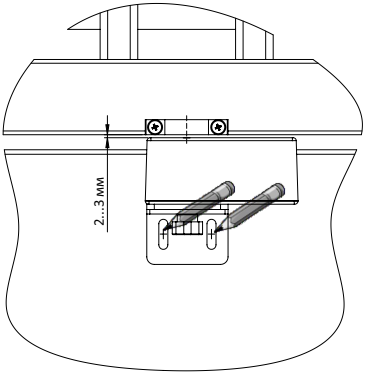

Сверлом диаметром 11 мм просверлите два отверстия глубиной 11 мм. С помощью шестигранника вверните в отверстия футорки.

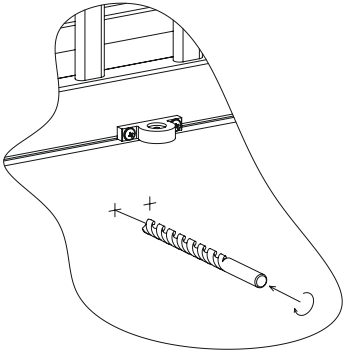

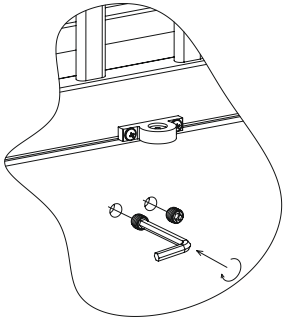

Приверните кронштейн с устройством к неподвижной части кроватки.

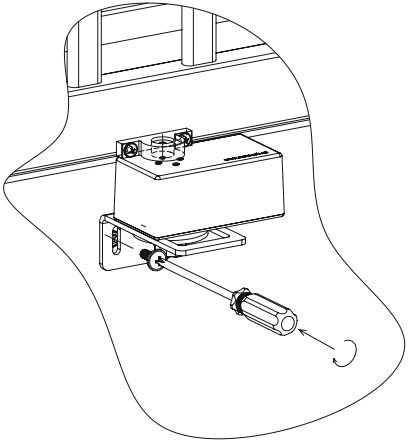

При необходимости отрегулируйте взаимное положение магнита и приводного блока устройства.

- *Для регулировки зазора проложите между приводным блоком и магнитом, например, деревянную линейку толщиной 2..3 мм, после чего затяните винты кронштейна. Удалите линейку.*
- *Ослабьте гайку-барашек, установите устройство так, чтобы магнит оказался точно* ***над одной из меток*** *(не по центру между всеми!). Затяните гайку-барашек.*

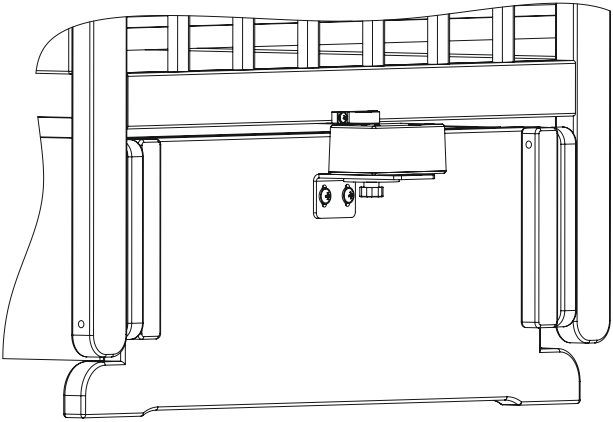

ПРИМЕЧАНИЯ:

1. *Допускается (но не рекомендуется) приворачивать клипсу саморезами без предварительного просверливания отверстий.*
2. *Допускается (но не рекомендуется) прикреплять кронштейн к кроватке с помощью саморезов.*

Пример 2 – кроватка с поперечным маятником, внутренняя установка магнита

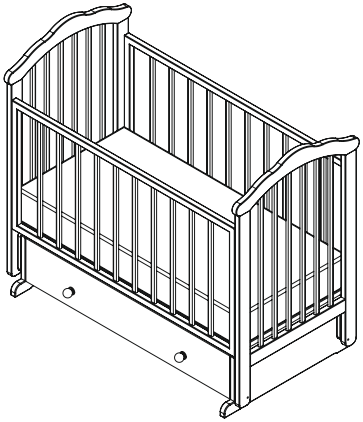

Расположите кроватку так, чтобы получить удобный доступ к месту установки устройства.

Разметьте место крепления магнита на середине тыльной стороны подвижной части кроватки.

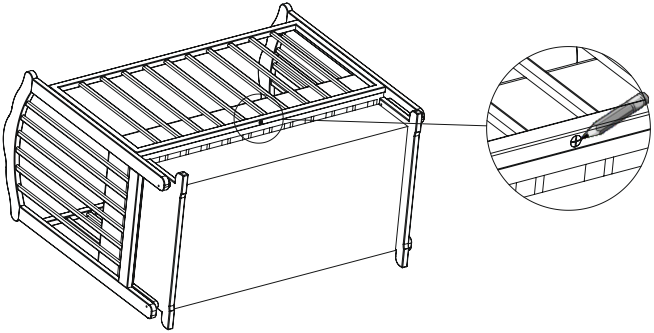

Сверлом Форстнера диаметром 15 мм просверлите глухое отверстие глубиной 10 мм. Вложите (вклейте) в отверстие магнит меткой внутрь.

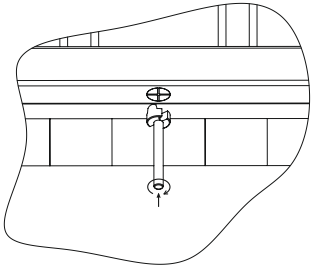

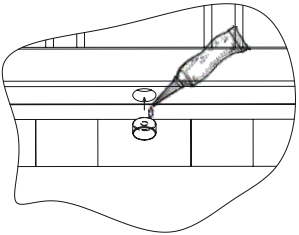

С помощью гайки-барашка прикрепите кронштейн и шайбу к устройству.

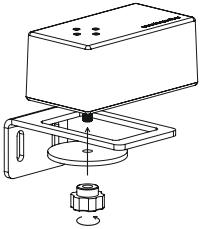

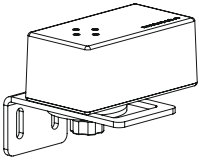

Разметьте отверстия для крепления кронштейна к неподвижной части кроватки.

В положении равновесия магнит должен располагаться ***над одной из четырех меток*** *на корпусе устройства так, чтобы при качании магнит двигался от одной метки до противоположной. Зазор между магнитом и устройством должен составлять 2..3 мм.*

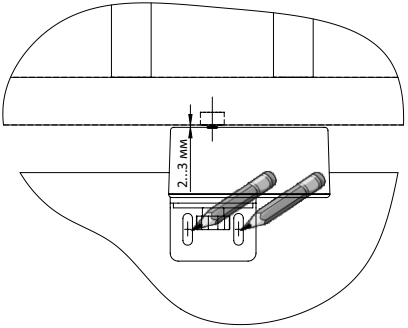

Сверлом диаметром 11 мм просверлите два отверстия глубиной 11 мм. С помощью шестигранника вверните в отверстия футорки.

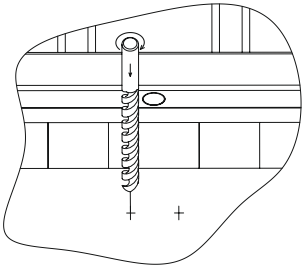

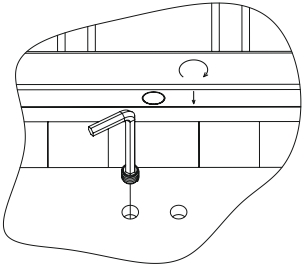

Приверните кронштейн с устройством к неподвижной части кроватки.

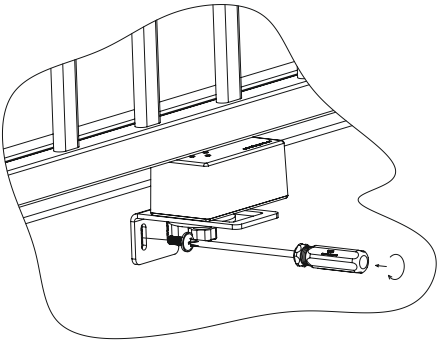

При необходимости отрегулируйте взаимное положение магнита и приводного блока устройства.

- *Для регулировки зазора проложите между приводным блоком и магнитом, например, деревянную линейку толщиной 2..3 мм, после чего затяните винты кронштейна. Удалите линейку.*
- *Ослабьте гайку-барашек, установите устройство так, чтобы магнит оказался* ***точно над одной из меток*** *(не по центру между всеми!). Затяните гайку-барашек.*

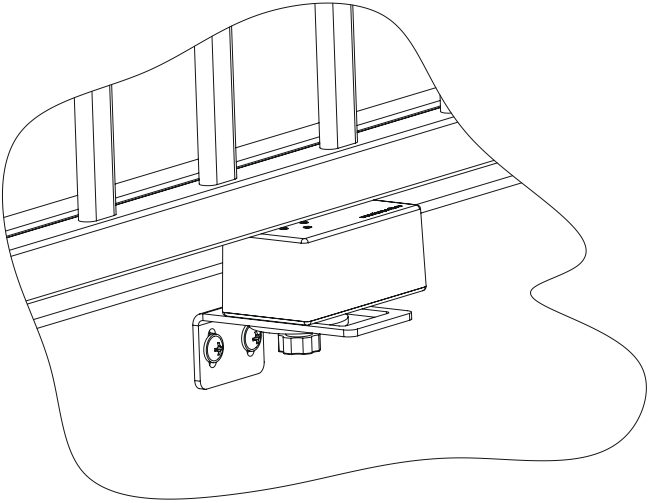

ПРИМЕЧАНИЯ:

1. *Вместо использования клея рекомендуется наложить кусок полиэтиленовой плёнки и через нее вдавить магнит в отверстие.*
2. *Допускается (но не рекомендуется) прикреплять кронштейн к кроватке с помощью саморезов.*
3. *Видеоинструкцию по установке устройства смотрите на сайте www.karpesh.ru.*

ПУЛЬТ УПРАВЛЕНИЯ

- *Для того, чтобы **запустить качание**, нажмите кнопку «Старт».*
- *Для того, чтобы **остановить качание**, нажмите кнопку «Стоп».*
- *Для того, чтобы изменить **интенсивность качания**, нажмите кнопку «Режим» несколько раз так, чтобы область регулирования интенсивности качания оказалась выделена жирной рамкой. Далее, нажимая кнопки «Больше» и «Меньше», выберите желаемую интенсивность качания.*
- *Для того, чтобы изменить **чувствительность** микрофона, нажмите кнопку «Режим» несколько раз так, чтобы область регулирования чувствительности микрофона оказалась выделена жирной рамкой. Далее, нажимая кнопки «Больше» и «Меньше», выберите желаемую чувствительность микрофона.*
- *Для того, чтобы изменить **время качания**, нажмите кнопку «Режим» несколько раз так, чтобы область регулирования времени качания оказалась выделена жирной рамкой. Далее, нажи-*

мая и/или удерживая кнопки ⊕ «Больше» и ⊖ «Меньше», выберите желаемое время качания.

- *Для того, чтобы включить или отключить **датчик движения**, нажмите кнопку «Режим» несколько раз так, чтобы область включения датчика движения оказалась выделена жирной рамкой. Далее, нажимая кнопки ⊕ «Больше» и ⊖ «Меньше», выберите желаемое состояние датчика: «медведь спит» – датчик отключен, «медведь не спит» – датчик включен.*

- *Если между приводным блоком и пультом управления отсутствует радиосвязь, на экране пульта отображается надпись «Нет связи».*

- *Каждый пульт управления может быть настроен для работы с несколькими приводными блоками, однако единовременно пульт может работать только с одним блоком. Для того, чтобы установить связь между пультом и блоком, нужно:*

  ► *Отключить все, кроме одного, приводные блоки имеющихся устройств качания, а также все, кроме одного, пульты.*

  ► *Одновременно нажать и удерживать в течение трех секунд две кнопки пульта – ⇨ «Режим» и ⊕ «Больше».*

- *Для того, чтобы разорвать связь между пультом*

и блоком, нужно:

► *Отключить все, кроме одного, приводные блоки имеющихся устройств качания, а также все, кроме одного, пульты.*

► *Одновременно нажать и удерживать в течение трех секунд две кнопки пульта – «Режим» и «Меньше».*

Гарантийный талон

*ФИО покупателя:*_____

*Дата продажи:*_____

*Адрес продавца:*_____

*Телефон продавца:*_____

*Подпись и печать продавца:*_____

Гарантия - 12 месяцев.

Производитель:

ИП Карпеш Михаил Александрович
г. Челябинск, Россия
www.karpesh.ru
karpesh@mail.ru
тел., WhatsApp, Viber: +79193275647
Группа: vk.com/swingbed
ВКонтакте: vk.com/karpesh_m

Официальный дистрибьютор:

Интернет-магазин «Баю-Бай»
www.baiu-bai.ru
baiu-bai.ru@yandex.ru
тел. +7 (903) 180-50-23
Группа: vk.com/baiu_bai

Защищено патентом РФ на полезную модель №112007
ТУ 3468-001-0186664206-16
«Устройство для качания детской кроватки»
Декларация соответствия ЕАЭС N RU Д-RU.PA01.B.70322/21

Изготовитель: ИП Карпеш М.А., г. Челябинск.
Сделано в России. Гарантия 12 месяцев.
Срок службы 36 месяцев. Хранить в помещениях с влажностью не выше 65% при температуре 5..40 °С.